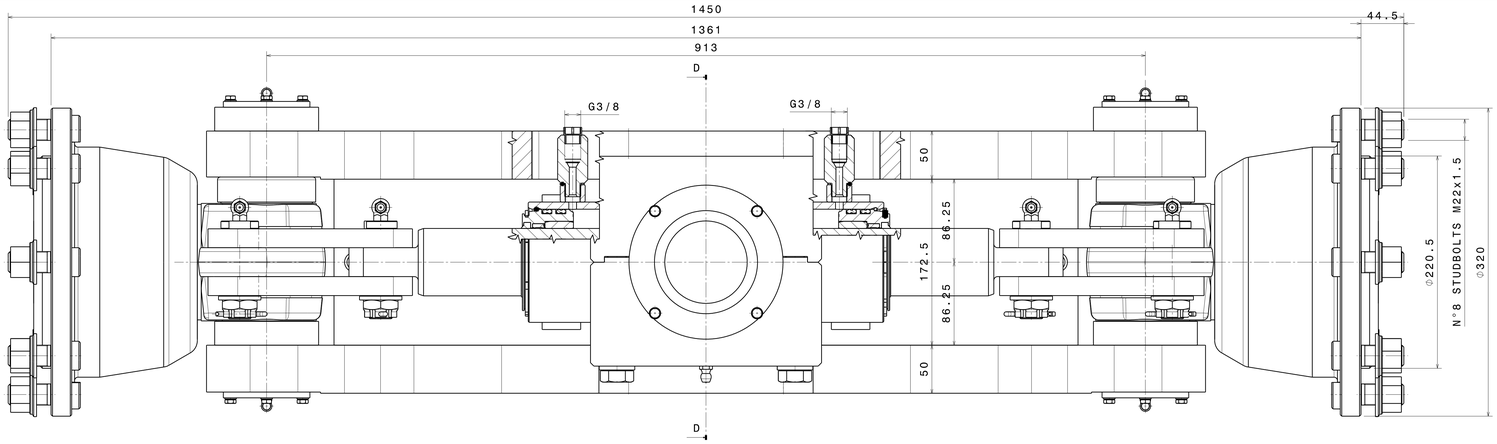

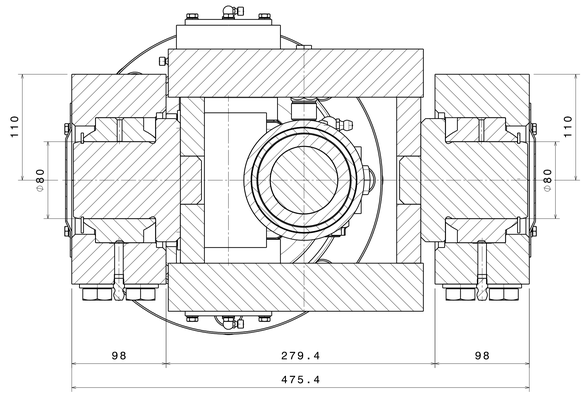

Vista in sezione D-D
Scala: 4:9

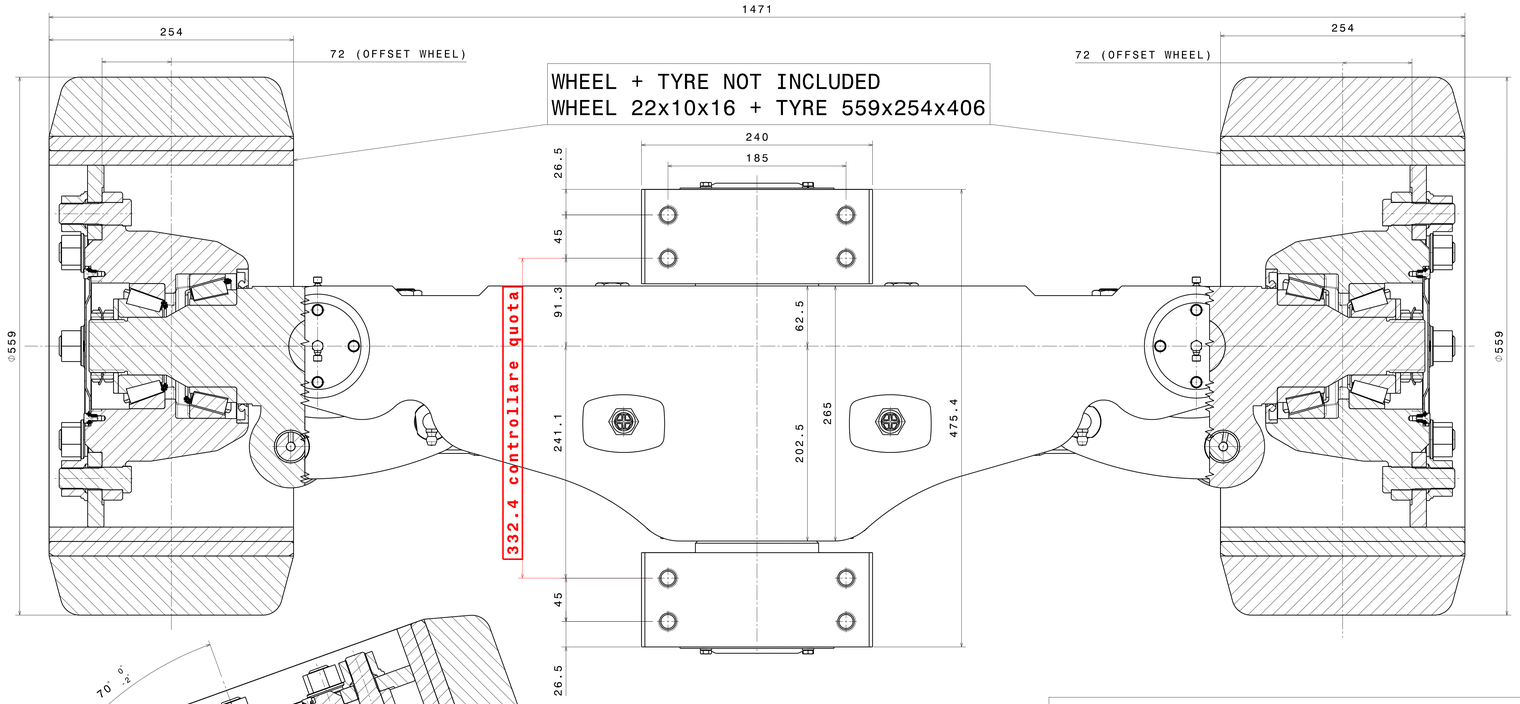

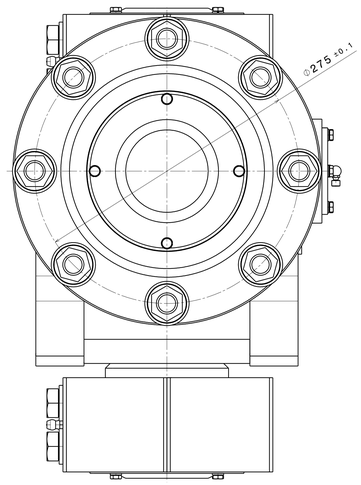

MAX LOAD ON THE AXLE : 14 TON @ 25 km/h

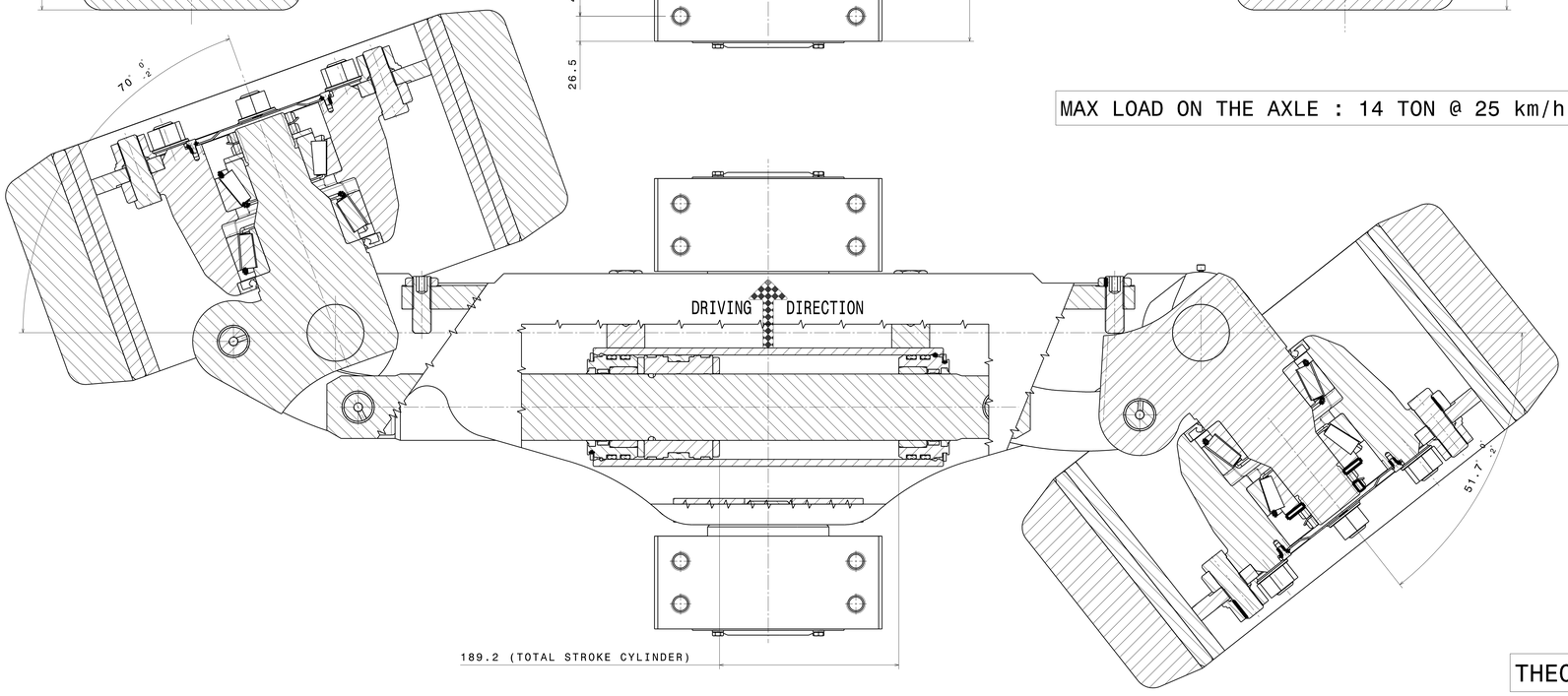

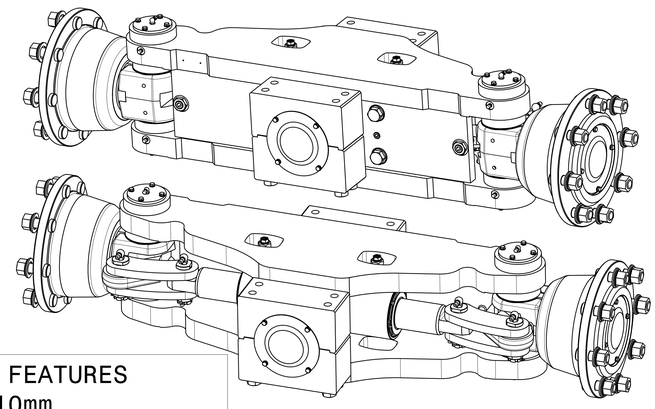

CYLINDER FEATURES
BORE : 110mm
ROD : 70 mm
TOTAL STROKE : 189,2 mm
OIL VOLUME : 1069,9 cc

THEORICAL WHEELBASE : 2133 mm

POSIZIONE	QUANTITA'	DESCRIZIONE COMPONENTE	CODICE COMPONENTE	MATERIALE COMPONENTE	TRATT. SUPERFICIALE COMPONENTE	TRATT. TERMICO / NOTE COMPONENTE
-	-	-	-	-	-	-

BORGHI S.R.L.

AL PRESENTE DISEGNO APPARTIENE ALLA "BORGHI S.R.L." NON DEVE RISTAMPATO OSSIERE TRASMESSO A TERZI O A SOTTO BENGH LA NOSTRA AUTORIZZAZIONE SCRITTA .

DENOMINAZIONE COMPONENTE: ASSALE 4R 14 T

ESTENSIONE COMPONENTE: -
ESTENSIONE COMPONENTE: -
MATERIALE COMPONENTE: -
TRATTAMENTO SUPERFICIALE COMPONENTE: -
TRATTAMENTO TERMICO COMPONENTE: -

SCALA 4:9

TOLLERANZE GENERALI DI LAVORAZIONE

AB-001

DISEGNATO S.D. DATA 02.02.16

DIS. N° 845060000

PESO NETTO Kg. -
PESO LORDO Kg. -